物件 No. 153

区　　分	空家等		
分　　類	賃貸		
所　在　地	三日市 3333		
居住誘導区域	内		
構　　造	木造２階建	築　年　数	築約 90 年
延床面積	634.77 ㎡	台所設備	有
敷地面積	1,002.33 ㎡	浴　　室	有
駐車場	有（２台分）	トイレ	水洗
車　　庫	有（２台分）	上水道	水道
空家になった時期	平成 15 年	下水道	接続
希望価格	要相談	ガ　　ス	接続

備考	所有者より	・建物、土地、庭等について現状を維持できる方を希望
	市より	・物件の価格（家賃等）及び詳細な情報については、まずは市に、利用申込書を提出してください。その後、市より所有者様の連絡先を利用者様にお伝えしますので、直接ご確認ください。

掲載開始日：令和６年１月 15 日

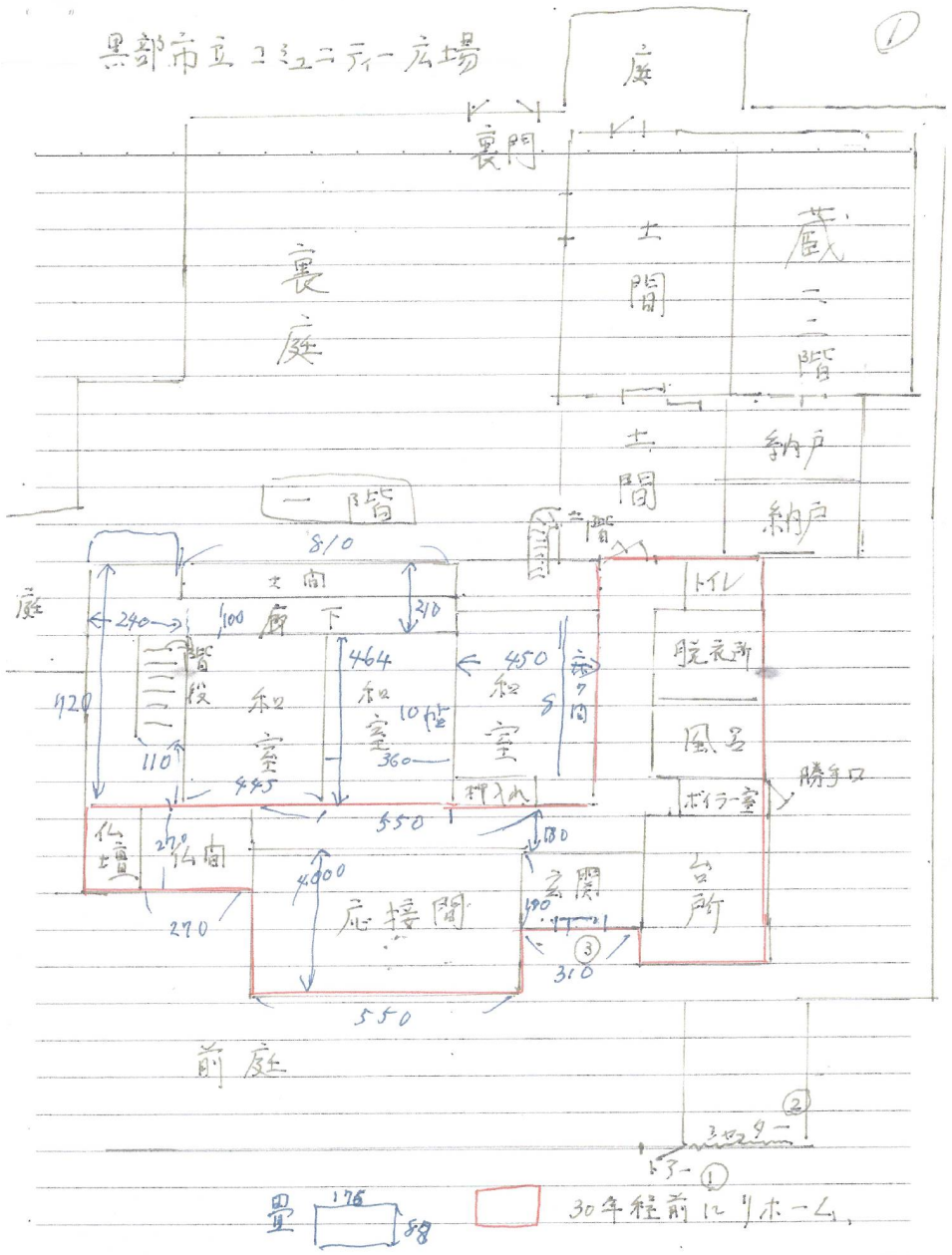
黒部市立コミュニティー広場
①
庭
裏門
裏庭
土間
蔵二階
土間
納戸
納戸
一階
二階
810
土間
廊下
240
100
210
階段
和室
464
和室
10帖
450
和室
8
廊の間
720
110
445
360
押入れ
550
トイレ
脱衣所
風呂
ボイラー室
勝手口
仏壇
270
仏間
270
4000
応接間
180
玄関
190
310
③
台所
550
前庭
②
シャッター
トアー
①
畳
176
88
30年程前にリホーム

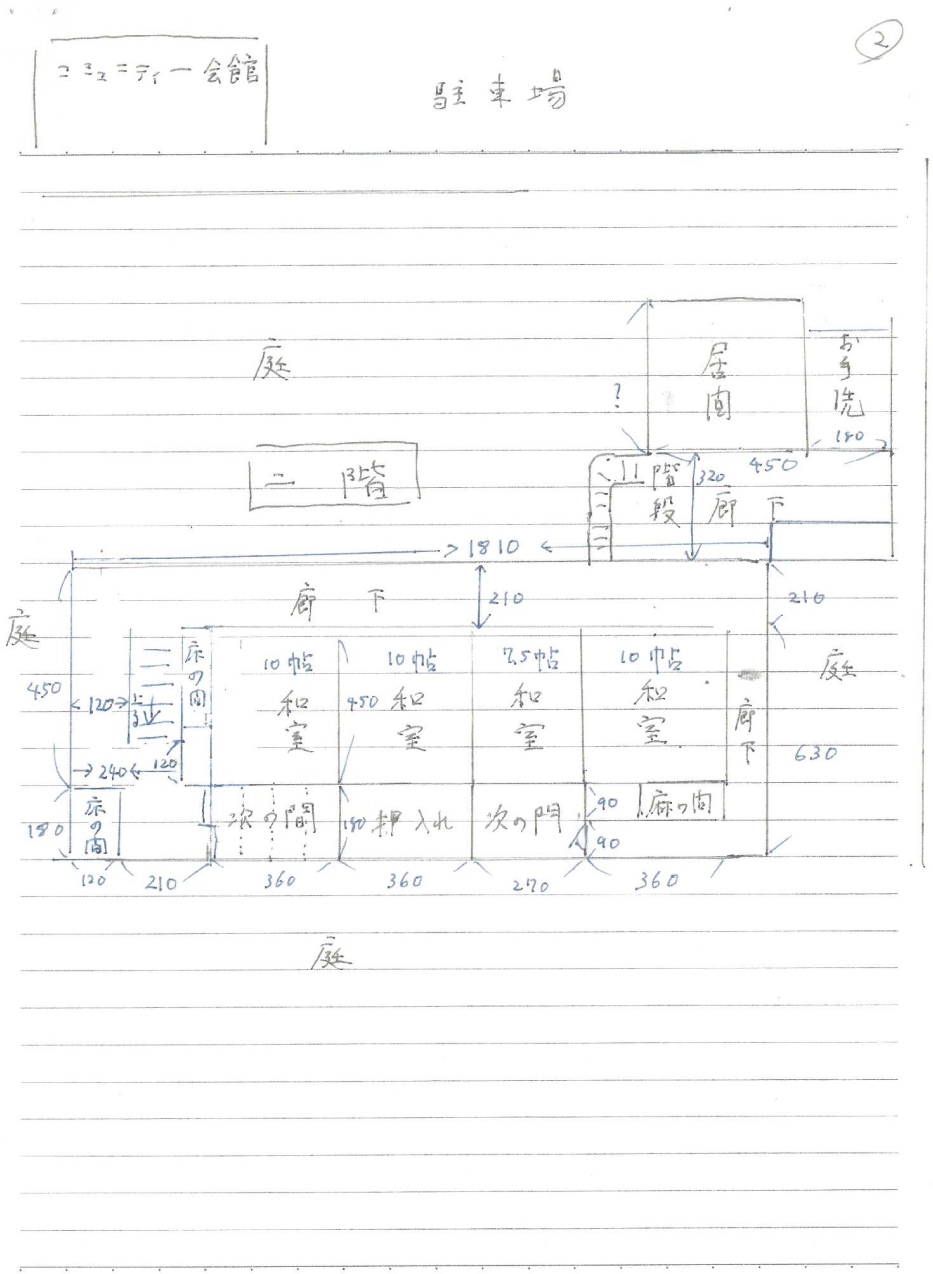
コミュニティー会館
駐車場
②
庭
居間
お手洗
180
450
二階
階段
320
廊下
1810
210
210
廊下
庭
庭
450
120
上手
床の間
10帖
和室
10帖
和室
7.5帖
和室
10帖
和室
450
廊下
630
240
120
床の間
次の間
180
押入れ
次の間
90
90
廊の間
180
120
210
360
360
270
360
庭